编码 Code	mdl.WNC_PART_NUMBER

版次 Rev.	图域 Diagram Field	变更单号 ECN No.	变更内容 Revision Description	修订 Revise	修订日期 Revise Date

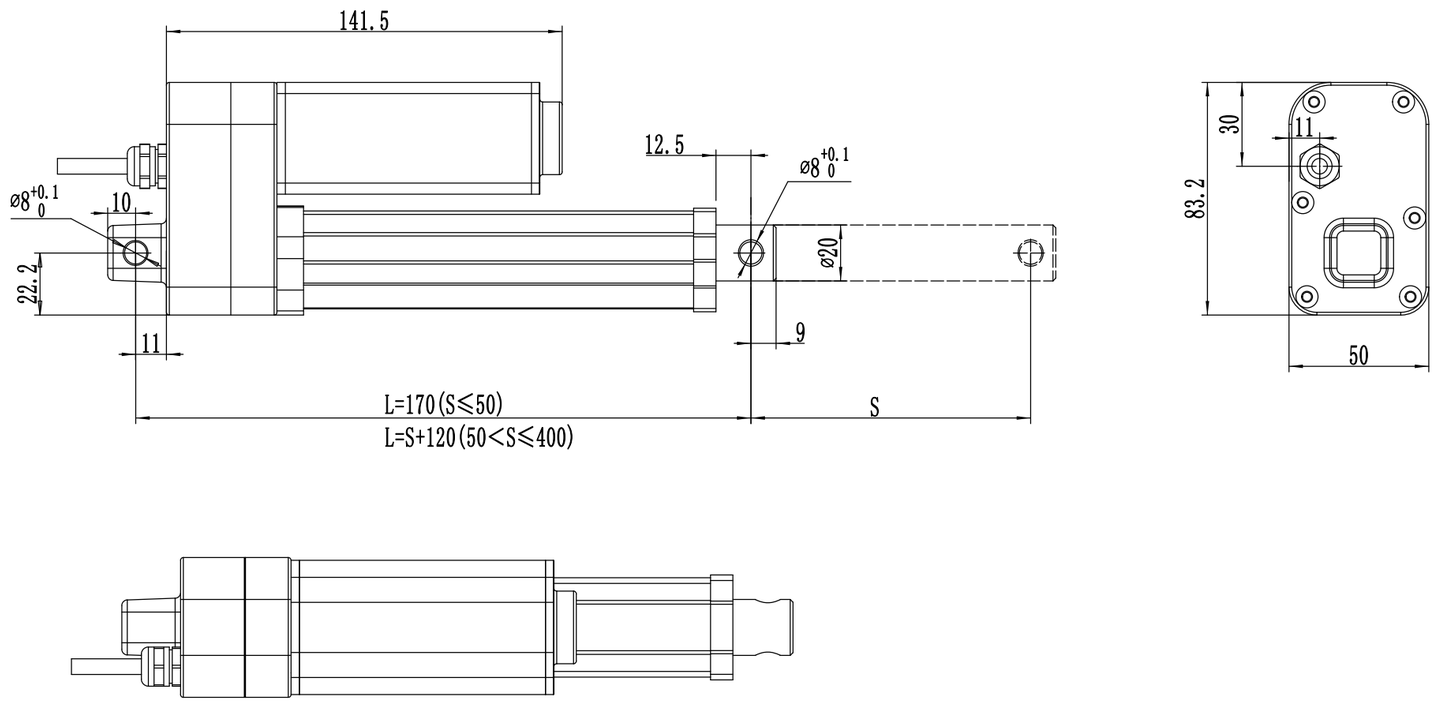

设计 Drawn	will	2019-09-09	图名 Drw Name	W5推杆外形尺寸图	浙江捷昌线性驱动科技股份有限公司 Jiecang Liner Motion Technology.,CO.LTD
审核 Checked				mdl.ptc_common_name	单位 Unit: mm; 比例 Scale: 1：2; 版本 Rve.: A
工艺 Technology			图号 Drw No.	mdl.name	重量 Weight: 0.1; 表面处理 Surface Treatment
批准 Approve			材质 Material	N/A	第一视角 First Angle Projection; 页码 Page: 1 / 1